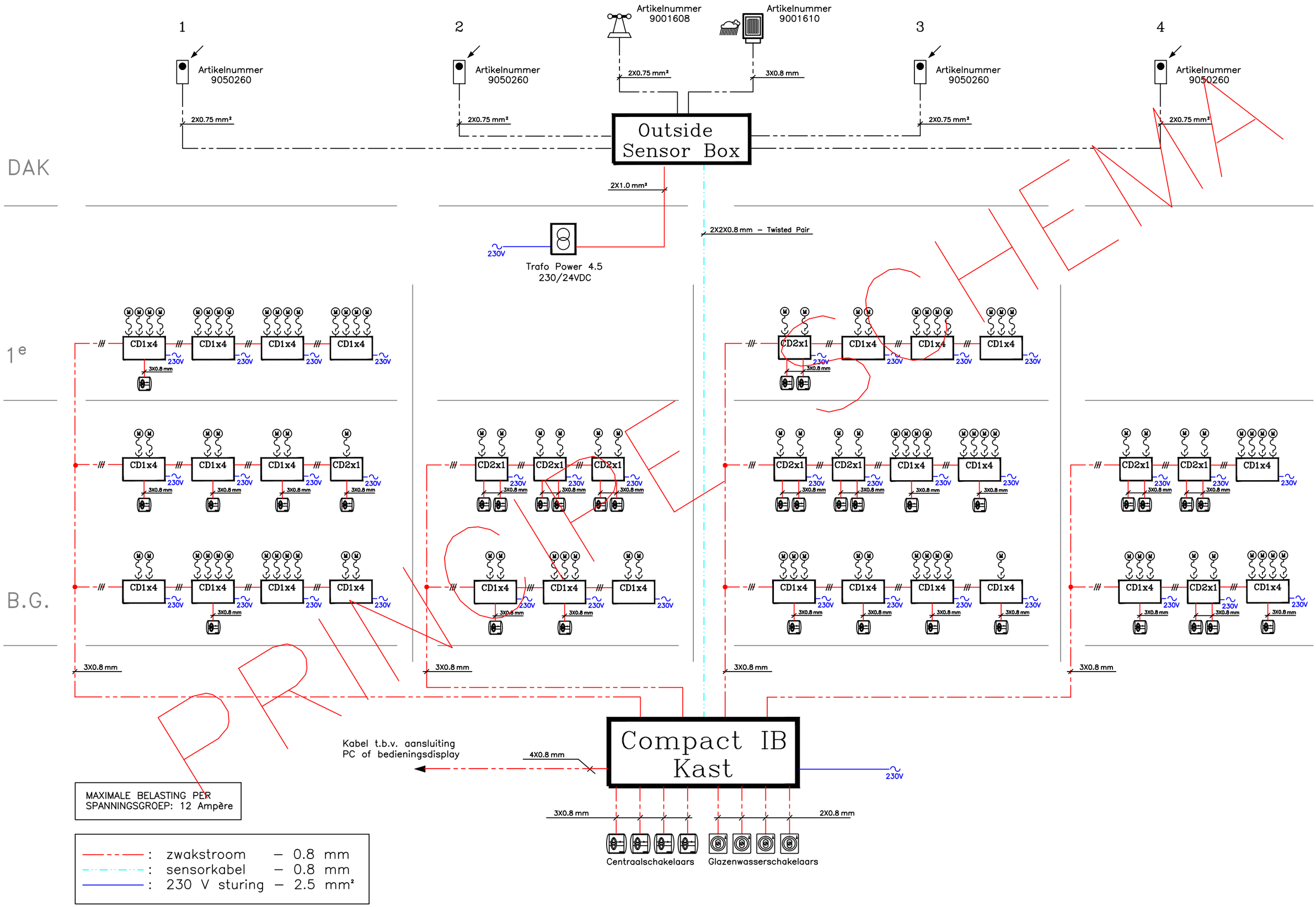

ONDERWERP: *Blokschema Compact IB Met Mast / CD2x1 / CD1x4*	SOMFY Nederland B.V. Diamantlaan 6 2132 WV HOOFDDORP tel: (023) 55 44 900	somfy. Mail: projecten@somfy.nl	SOMFY Nederland B.V. Postbus 163 2130 AD HOOFDDORP fax: (023) 561 58 23
PROJECT: *Principeschema* EBr			**Tek. nr.:** *3205* **DATUM:** *25–08–08* **BLAD:** *1* **AANT.:** *1*